RAE Systems 4NO-250 传感器 (Rev.A)

4R 0 ~ 250 ppm 一氧化氮电化学传感器

产品编号（**P/N**）： CSE - 0522 - 400

特性指标

正常检测范围	0-250 ppm
最大检测浓度	1000 ppm
灵敏度	0.40± 0.08 μA/ppm
底电流（**20 °C**）	-0.02 ~ 1.44 μA
基线漂移**(-20 ~ 50 °C)**	相当于-2 ~ 10 ppm NO
分辨率	0.5 ppm
响应时间**(T_{90})**	≤30 秒
线性度	线性
长期稳定性	<2% 信号值/月

工作条件

工作温度	-20 ~ 50°C
工作湿度	15 ~ 90%RH （无冷凝）
工作压力	91 ~ 111 kPa
偏压	+300 mV
储存时间	6 个月 （RAE 专用包装盒中）
储存温度	0 ~ 20°C
使用寿命	2 年
质保期	交货后 12 个月

物理指标

重量	约 5 克
方位要求	无

外形尺寸

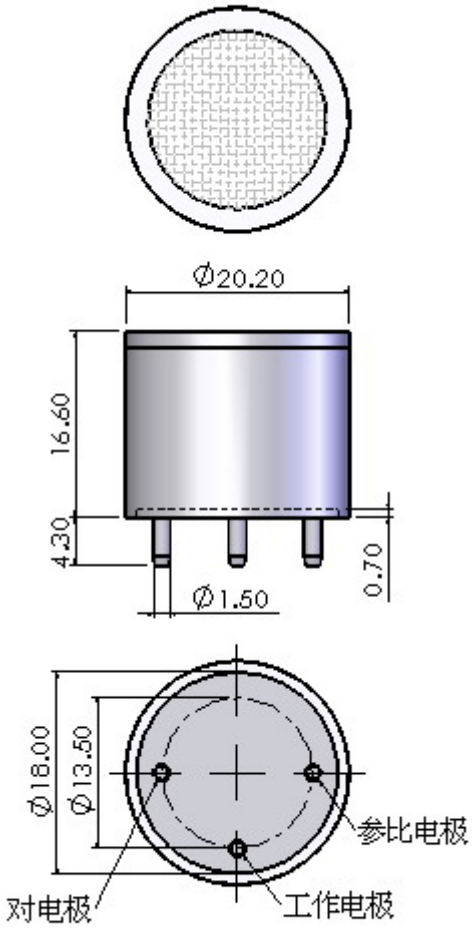

尺寸单位为mm
默认公差为 ±0.20mm

北京赛斯维测控技术有限公司
北京市朝阳区望京西路48号金隅国际C座1002 邮编：100102
电话：+86-010-84775646 84775648 传真：+86-010-58949029
Email：sales@sensorway.cn Web：www.sensorway.cn

温度影响

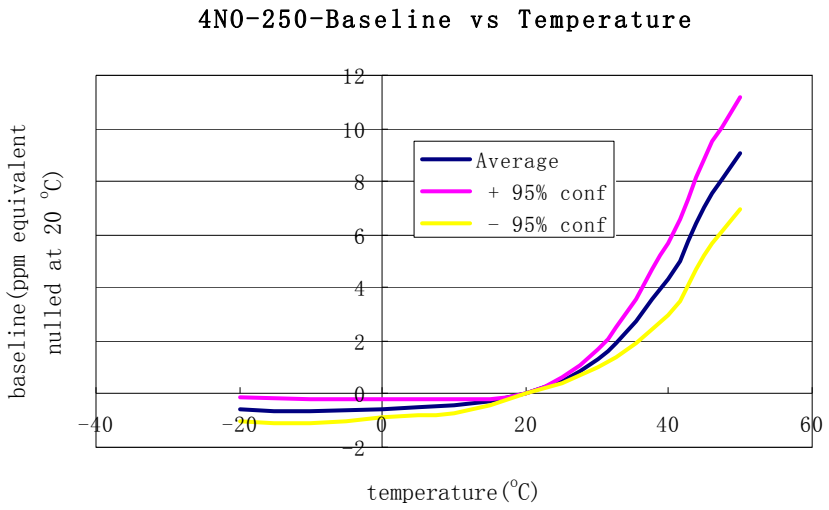

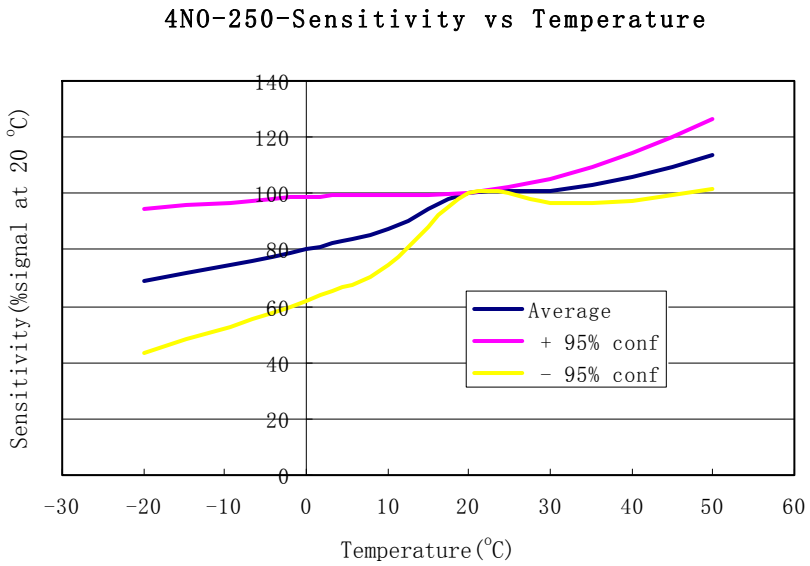

交叉灵敏度

气体种类	浓度 (ppm)	输出信号 (相当于 NO 浓度，ppm)
一氧化碳	300	0
二氧化硫	5	0
二氧化氮	5	1.5
硫化氢	15	-1.5

北京赛斯维测控技术有限公司
北京市朝阳区望京西路48号金隅国际C座1002 邮编：100102
电话：+86-010-84775646 84775648 传真：+86-010-58949029
Email：sales@sensorway.cn Web：www.sensorway.cn